# 令和6年度広島地区高等学校バレーボール新人選手権大会（女子）12月22日（日）～1月12日（日）

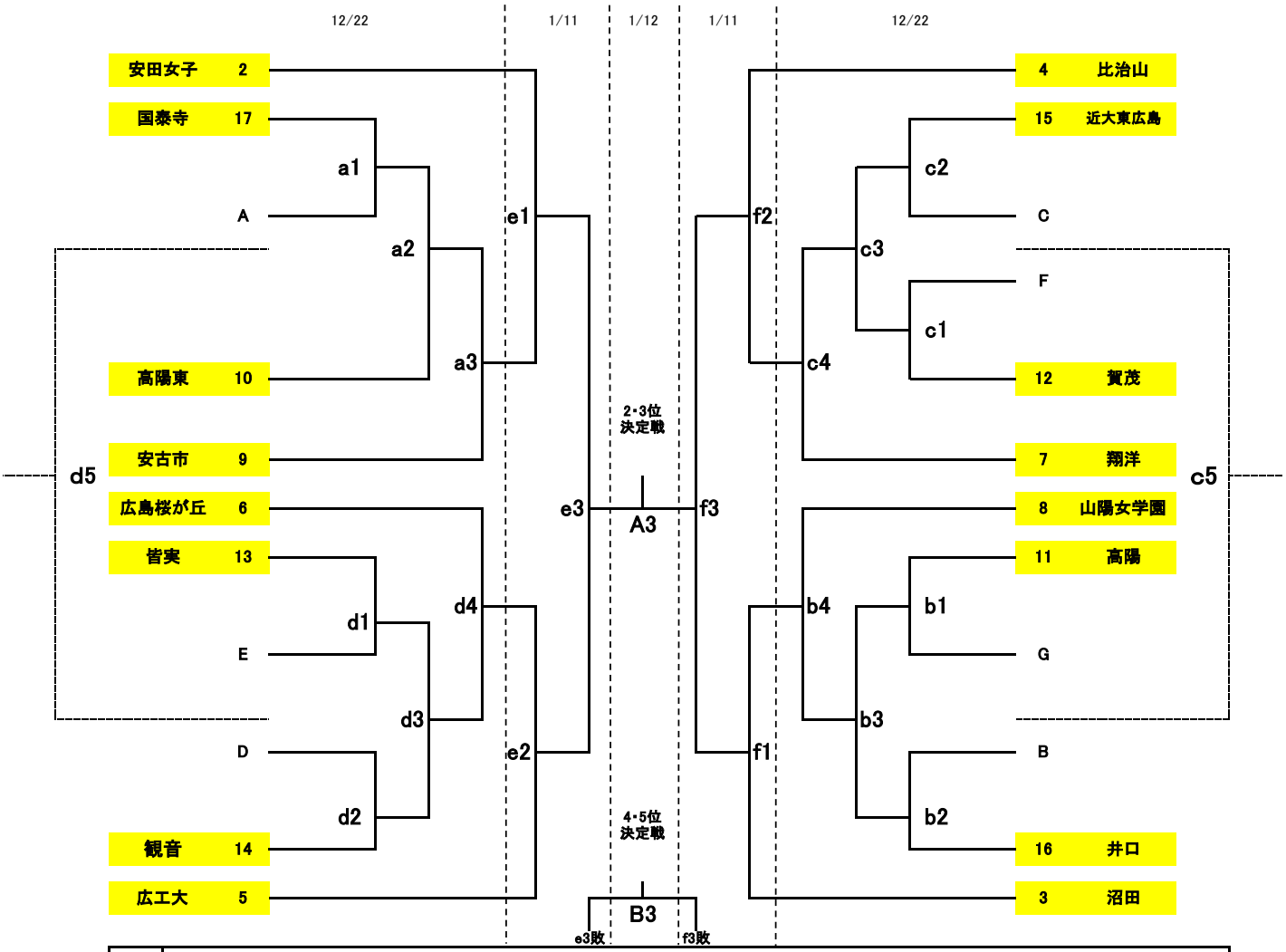


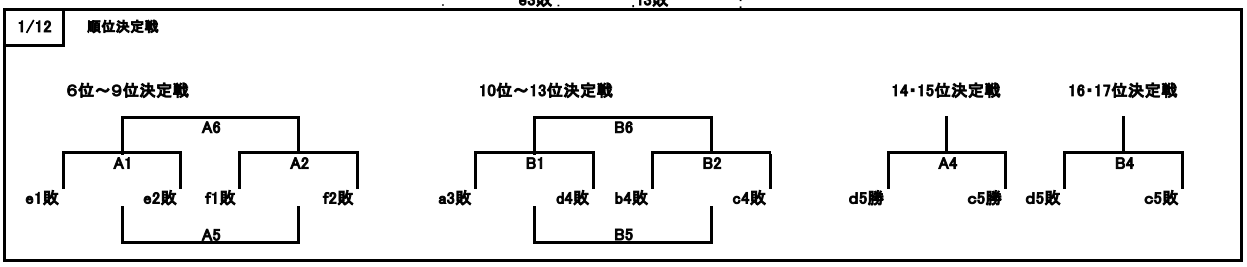


| 順位 | 1 | 2 | 3 | 4 | 5 | 6 | 7 | 8 | 9 | 10 | 11 | 12 | 13 | 14 | 15 | 16 | 17 | 18 |
|---|---|---|---|---|---|---|---|---|---|---|---|---|---|---|---|---|---|---|
| 得点 | 24 | 23 | 22 | 21 | 20 | 19 | 18 | 17 | 16 | 15 | 14 | 13 | 12 | 11 | 10 | 9 | 8 | 4 |
| 校名 | 進徳 | | | | | | | | | | | | | | | | | |

※トーナメントに出場したチームは、新人戦県大会の出場権が与えられる。
※16位までのチームに中国大会地区予選のシード権が与えられる。

| 日時 | 会場 | コート | | 会場責任者 | 競技責任者 | 審判責任者 | 入校時間 | 代表者会議 | 開始式 | プロトコール | 試合間 | 駐車場 | 備考 |
|---|---|---|---|---|---|---|---|---|---|---|---|---|---|
| 12月22日 | 広島桜が丘 | a | d | 門田 | 平木 | 岡本 | 8:00 | 8:45 | 9:00 | 9:30 | 10分<br>連続<br>20分<br>3連<br>続<br>40分 | 広島桜が丘　2台<br>高陽　　2台<br>比治山女子　2台 | |
| | 高陽 | b | c | 金尾 | 関野 | 増田 | | | | | | | |
| 1月11日 | 比治山女子 | e・f | | 西本 | 小田 | 宮地 | | | | | | | |
| 1月12日 | 比治山女子 | A・B | | 西本 | | | | | | | | | |